Przetworniki *TE*

Przetworniki prądowe z zamkniętym rdzeniem

dedykowane do DIRIS Digiware, DIRIS A-40 i DIRIS B

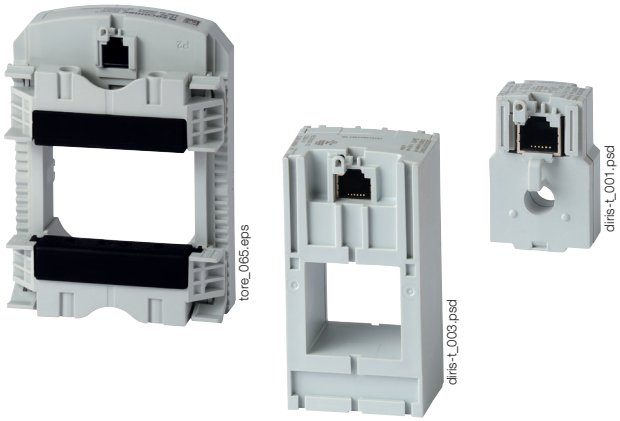

Przetworniki prądowe TE z zamkniętym rdzeniem

Funkcje

Inteligentne przetworniki prądowe TE służą do pomiaru prądu w obwodach AC, gwarantując pewny pomiar i odczyt zmierzonej wielkości za pomocą złącza RJ12. Dzięki szerokiemu zakresowi pomiaru, zaledwie 7 typów przetworników prądowych TE, pozwala obsłużyć obwody o obciążeniach od 5 do 2000 A. Przetworniki prądowe TE z zamkniętym rdzeniem można podłączyć do urządzeń DIRIS Digiware, DIRIS A-40 i DIRIS B za pośrednictwem szybkiego połączenia RJ12.
Dostępny jest szereg akcesoriów ułatwiających montaż przetworników w dowolnym rodzaju rozdzielnicy.

Zalety

Plug & Play
- Szybkie połączenie RJ12 ułatwia okablowanie, zwiększa jego niezawodność i eliminuje błędy podczas podłączania przewodów. Pozwala również na automatyczną identyfikację typu przetwornika i przekładni prądowej.
- Przetworniki można montować w obu kierunkach.

Dokładność zgodnie z normą IEC 61557-12
- Klasa 0,5 dla całego układu pomiarowego (moduł pomiarowy + przetworniki prądowe TE) od 2% do 120% wartości prądu znamionowego In.

Instalacja
- Gama przetworników TE z zamkniętym rdzeniem została zaprojektowana specjalnie z myślą o nowych instalacjach. Urządzenia cechują się identycznym rozstawem osi otworów jak większość aparatów zabezpieczających.

Rozwiązanie dla

- Serwerowni
- Służby zdrowia
- Budynków



Zalety

- Plug & Play
- Dokładność zgodnie z normą IEC 61557-12
- Instalacja

Zgodność z normami

- IEC 61557-12
- ISO 14025
- UL

Utwórz nowy projekt

- Stwórz najlepszą konfigurację systemu pomiarowego DIRIS Digiware: **https://selector.socomec.com/meter/pl/home**

METER SELECTOR DIGITAL TOOL AVAILABLE

Zrównoważone korzyści

- Wykonane z materiałów pochodzących z recyklingu, bez PCV.
- Ekoprojekt - prawie 20-krotnie zmniejszone zużycie energii.
- Zgodność z dyrektywami RoHS i REACH.

Ogólna charakterystyka

- Zakres prądu znamionowego od 5 do 2000 A.
- Dedykowane do DIRIS Digiware, DIRIS A-40 i DIRIS B

Montaż

Montaż liniowy z aparatami zabezpieczającymi
TE-25 / TE-35 / TE-45 / TE-55 / TE-90

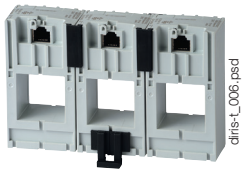

Montaż „na zakładkę”
TE-18 / TE-35 / TE-45 / TE-55



Montaż na przewodzie

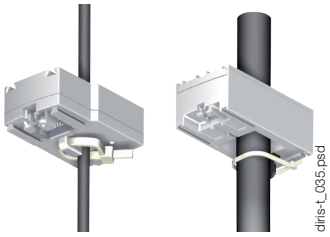

Montaż na szynie DIN

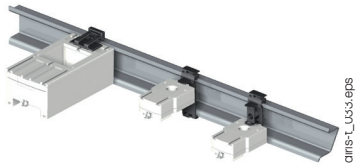

Montaż na płycie montażowej

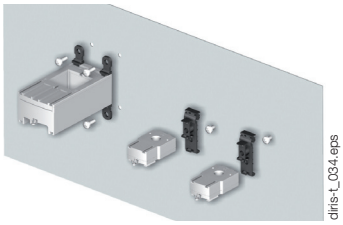

Montaż na szynie (Cu)

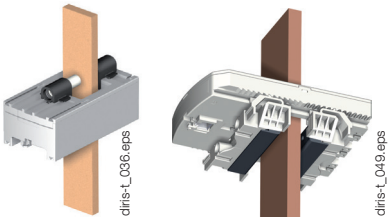

Zaciskany TE-90

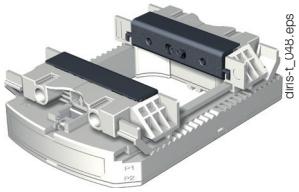

Podłączenia

Przetworniki prądowe TE / TR / iTR / TF

DIRIS B lub
DIRIS DIGIWARE I

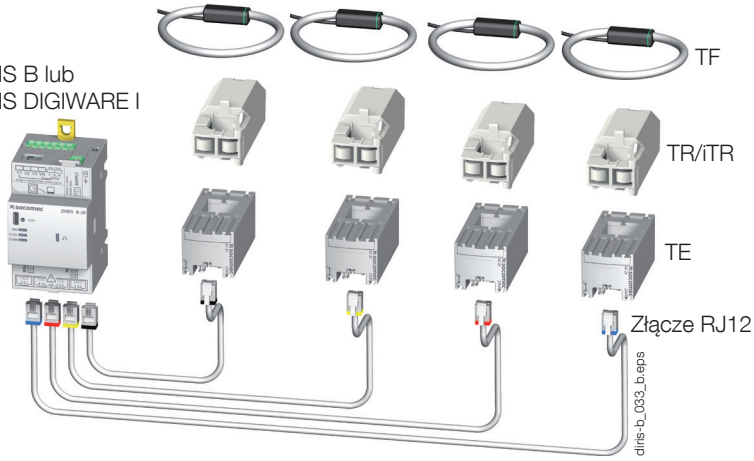

Przetworniki *TE*

Przetworniki prądowe z zamkniętym rdzeniem

dedykowane do DIRIS Digiware, DIRIS A-40 i DIRIS B

Akcesoria montażowe

Akcesoria montażowe dostarczane z przetwornikami TE.

Rodzaj montażu		TE-18	TE-25	TE-35 TE-45 TE-55	TE-90
	Szyna DIN lub płyta montażowa	1 szt.			2 szt.
	Szyna DIN		2 szt.	2 szt.	
	Płyta montażowa		4 szt.	4 szt.	6 szt.
	Most szynowy			2 szt.	

diris-t_042_a - 043_a - 044_a - 045_a

Kompatybilne akcesoria

Adapter do przekładnika prądowego z uzwojeniem wtórnym 5 A lub 1A

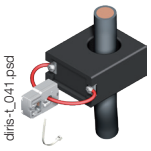

diris-t_041.psd

- Dzięki temu adapterowi można korzystać z klasycznego przekładnika prądu w urządzeniach DIRIS Digiware i DIRIS B.

Z rozwiązania tego można korzystać podczas używania standardowych przekładników 5 A (pomiar do 10 000 A) lub 1 A (pomiar do 2000 A). Wymiary są identyczne jak w przypadku TE-18.

Łącznik

- Ten element wyposażenia dodatkowego do gamy produktów TE umożliwia wzajemne łączenie przetworników w konfiguracji liniowej lub w układzie delta.

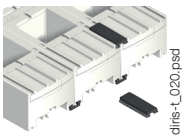

diris-t_020.psd

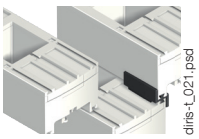

diris-t_021.psd

Osłona do plombowania zacisków

- Korzystanie z osłony do plombowania pozwala na zabezpieczenie dostępu do złączy przetworników prądowych TE/TR/iTR/TF.

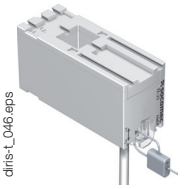

diris-t_046.eps

Wymiary (mm)

TE - przetworniki prądowe z zamkniętym rdzeniem

TE-18

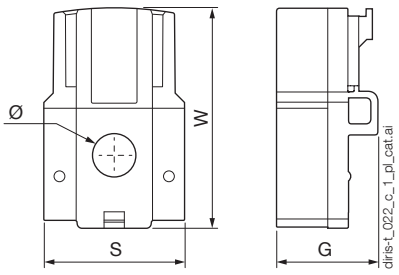

diris-t_022_c_1_pl_cat.ai

TE-25 / TE-35 / TE-45 / TE-55

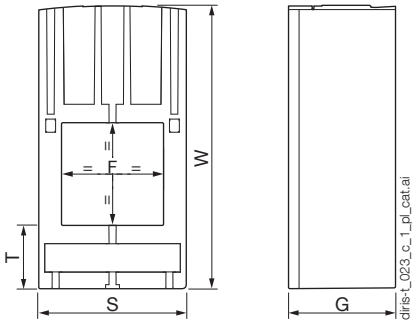

diris-t_023_c_1_pl_cat.ai

TE-90

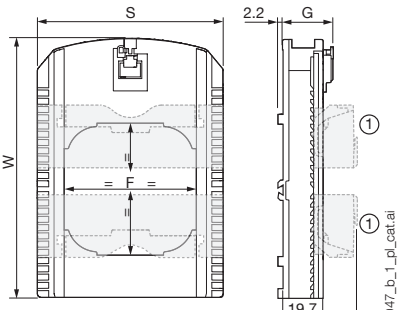

diris-t_047_b_1_pl_cat.ai

Model	Zakres prądu znamionowego (A)	Zakres pomiaru (A)	Rozstaw osi otworów (mm)	W x S x G (mm)	F (mm)	T (mm)
TE-18	5 ... 20 / 25 ... 63	0.1 ... 24 / 0.5 ... 75	18	45 x 28 x 20	8,6	-
TE-25	40 ... 160	0,8 ... 192	25	65 x 25 x 32,5	13,5 x 13,5	17,5
TE-35	63 ... 250	1,26 ... 300	35	71 x 35 x 32,5	21 x 21	17,5
TE-45	160 ... 630	3,2 ... 756	45	86 x 45 x 32,5	31 x 31	19,5
TE-55	400 ... 1000	8 ... 1200	55	100 x 55 x 32,5	41 x 41	21,5
TE-90	600 ... 2000	12 ... 2400	90	126 x 90 x 24,6	64 x 64	-

Dane techniczne

TE - przetworniki prądowe z zamkniętym rdzeniem Typ	TE-18	TE-18	TE-25	TE-35	TE-45	TE-55	TE-90
Zakres prądu znamionowego In (A)	5 ... 20	25 ... 63	40 ... 160	63 ... 250	160 ... 630	400 ... 1000	600 ... 2000
Zakres pomiaru (A)	0,1 … 24	0,5 … 75	0,8 … 192	1,26 … 300	3,2 … 756	8 … 1200	12 … 2400
Prąd maksymalny (A)	24	75,6	192	300	756	1200	2400
Waga (g)	24	24	69	89	140	187	163
Napięcie maksymalne (V)	600 V AC L-N						
Znamionowe napięcie wytrzymywane	3 kV						
Częstotliwość	50/60 Hz						
Przeciążenie chwilowe	10 x In przez 1 s						
Kategoria pracy	III						
Stopień ochrony	IP30 / IK06						
Temperatura pracy	-10 ... +70°C						
Temperatura przechowywania	-25 ... +85°C						
Wilgotność względna	95%, bez kondensacji						
Wysokość użytkowania n.p.m.	< 2000 m						
Podłączenia	Przewód Socomec RJ12						

Numery zamówieniowe

Typ	Zakres prądu znamionowego (A)	Zakres pomiaru (A)	Rozstaw osi otworów (mm)	Indeks
TE-18	5 ... 20	0,1 … 24	18	4829 **0500**
TE-18	25 ... 63	0,5 … 75	18	4829 **0501**
TE-25	40 ... 160	0,8 … 192	25	4829 **0502**
TE-35	63 ... 250	1,26 … 300	35	4829 **0503**
TE-45	160 ... 630	3,2 … 756	45	4829 **0504**
TE-55	400 ... 1000	8 … 1200	55	4829 **0505**
TE-90	600 ... 2000	12 … 2400	90	4829 **0506**

Akcesoria	Indeks
Łącznik (20 części do montażu liniowego i 10 dla układu delta)	4829 **0598**
Adapter do przekładnika prądowego (maks. prąd pierwotny 2000 A/1 A lub 10 000 A/5 A)	4829 **0599**
Zaślepki do plombowania (20 szt.)	4829 **0600**

Przewody RJ12	Długość przewodu (m)										
	0,1	0,2	0,3	0,5	1	2	3	5	7	10	Zwój 50 m + 100 złączyRJ12
Liczba przewodów	Indeks	Indeks	Indeks	Indeks	Indeks	Indeks	Indeks	Indeks	Indeks	Indeks	Indeks
1	-	-	-	-	4829 **0611**	4829 **0612**	4829 **0613**	4829 **0602**	-	4829 **0603**	4829 **0601**
3	4829 **0580**	4829 **0581**	4829 **0582**	4829 **0595**	4829 **0583**	4829 **0584**	4829 **0606**	4829 **0607**	4829 **0608**	4829 **0609**	-
4	-	-	-	4829 **0596**	4829 **0588**	4829 **0589**	-	-	-	-	-
6	4829 **0590**	4829 **0591**	4829 **0592**	4829 **0597**	4829 **0593**	4829 **0594**	-	-	-	-	-